Ref No,133-02A-2014-JUN

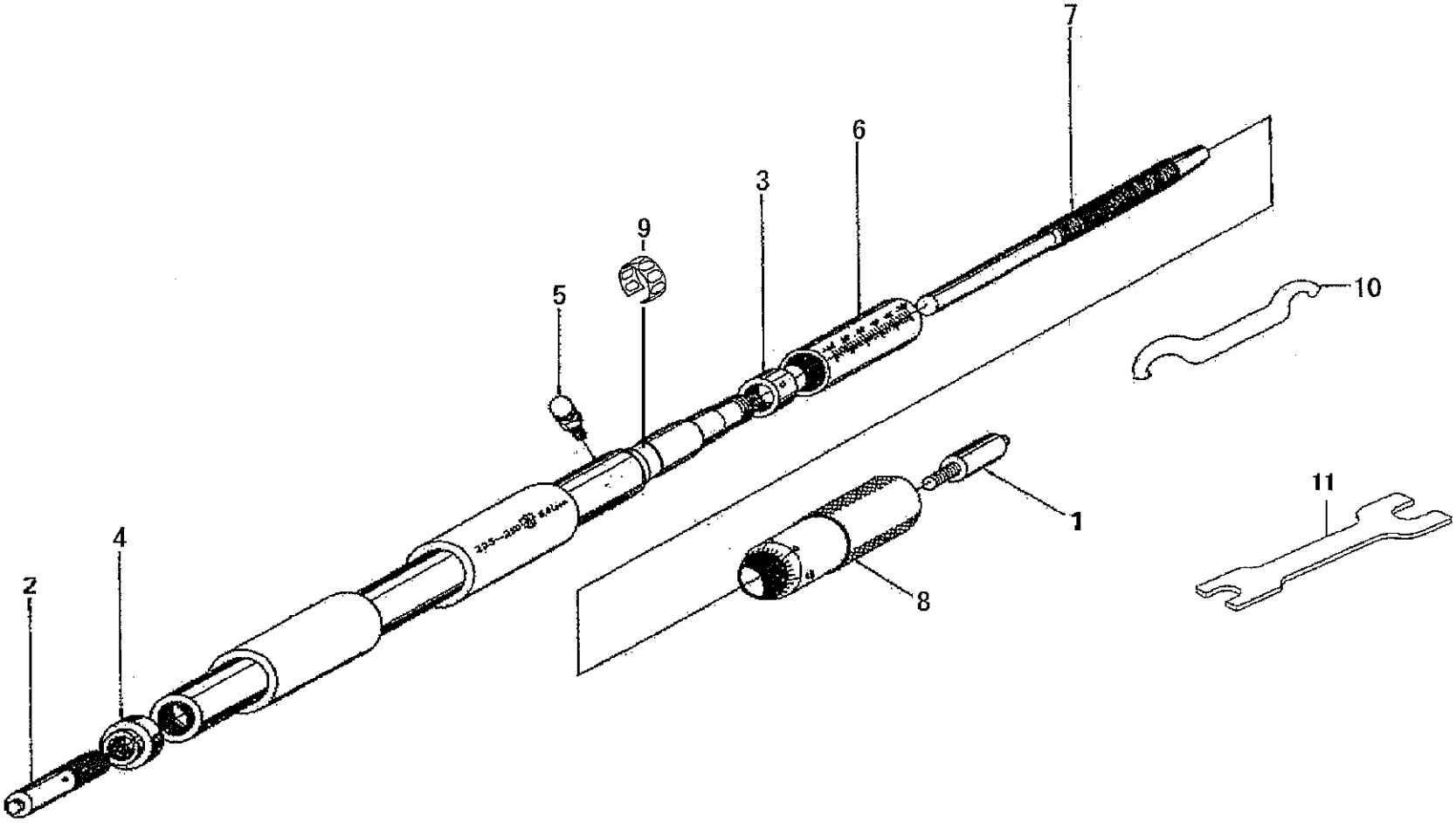

書類NO, 133-02

KEY NO.	ブヒンメイ	PART NAME	販売区分 CATEGORY	CODE NO. コードNO.						備考 COMMENTS
				133-147 IM-175	133-148 IM-200	133-149 IM-225	133-150 IM-250	133-151 IM-275	133-152 IM-300	
				133-227 IM-7″	133-228 IM-8″	133-229 IM-9″	133-230 IM-10″	133-231 IM-11″	133-232 IM-12″	
				133-153 IM-325	133-154 IM-350	133-155 IM-375	133-156 IM-400			
1	ｱﾝﾋﾞﾙ	ANVIL	Y	300455						
2	ﾁｮｳｾｲｱﾝﾋﾞﾙ	ANVIL,ADJ	Y	04GAA152						
3	ﾃｰﾊﾟﾅｯﾄ	NUT,ADJ	Y	200415						
4	ﾁｮｳｾｲﾅｯﾄ	LOCK NUT		04GAA153						
5	ｸﾗﾝﾌﾟﾈｼﾞ	CLAMP SCREW		04GZA357						
6	ｶﾞｲﾄｳ(ﾐﾘ)	SLEEVE(METRIC)	Y	200220	200221	200222	200223	200224	200225	300mmﾏﾃﾞ Up to 300mm
	ｶﾞｲﾄｳ(ﾐﾘ)	SLEEVE(METRIC)	Y	300093	300094	300095	300096	---------		400mmﾏﾃﾞ Up to 400mm
	ｶﾞｲﾄｳ(ｲﾝﾁ)	SLEEVE(ENGLISH)	Y	200116						
7	ｽﾋﾟﾝﾄﾞﾙ(ﾐﾘ)	SPINDLE(METRIC)	Y	300088						
	ｽﾋﾟﾝﾄﾞﾙ(ｲﾝﾁ)	SPINDLE(ENGLISH)	Y	300321						
8	ｼﾝﾌﾞﾙ(ﾐﾘ)	THIMBLE(METRIC)	Y	200124						
	ｼﾝﾌﾞﾙ(ｲﾝﾁ)	THIMBLE(ENGLISH)	Y	200125						
9	ﾊﾞﾈﾘﾝｸﾞ	SPRING	Y	305461						
10	ｽﾊﾟﾅ	SPANNER		301336						
11	ｽﾊﾟﾅ	SPANNER		04GAA274						注記/Note
	ﾄﾘｱﾂｶｲｾﾂﾒｲｼｮ	USERS MANUAL		99MAA024M						
				KeyNo11: 互換性あり 2010年12月度生産分より変更						
				KeyNo11:No. 04GAA274 is compatible with the old model. Will change at the production in December 2010.						

書類NO. 133-02

KEY NO.	ブヒンメイ	PART NAME	販売区分 CATEGORY	CODE NO. コードNO.						備考 COMMENTS
				133-147 IM-175	133-148 IM-200	133-149 IM-225	133-150 IM-250	133-151 IM-275	133-152 IM-300	
				133-227 IM-7″	133-228 IM-8″	133-229 IM-9″	133-230 IM-10″	133-231 IM-11″	133-232 IM-12″	
				133-153 IM-325	133-154 IM-350	133-155 IM-375	133-156 IM-400			
	【包装資材】	【PACKING】								
	ｶｸﾉｳﾊﾞｺ	HOUSING CASE		04MZA261	04MZA262	470004		470005		300mmﾏﾃﾞ Up to 300mm
	ｶｸﾉｳﾊﾞｺ	HOUSING CASE		04MAA084		04MAA085		---------		400mmﾏﾃﾞ Up to 400mm
	ｹｼｮｳｹｰｽ	PAPER CASE		471430		---------				300mmﾏﾃﾞ Up to 300mm
	Bﾀﾞﾝｹｰｽ	CARDBOARD CASE		---------		04MAA366		04MAA367		300mmﾏﾃﾞ Up to 300mm
	Bﾀﾞﾝｹｰｽ	CARDBOARD CASE		04MAA373		04MAA374		---------		400mmﾏﾃﾞ Up to 400mm
				梱包資材 2006年7月度生産分より変更 互換性あり The packing materials have been changed since July,2006,and are compatible with old models.						