Ref No, 145-02B-2006-NOV

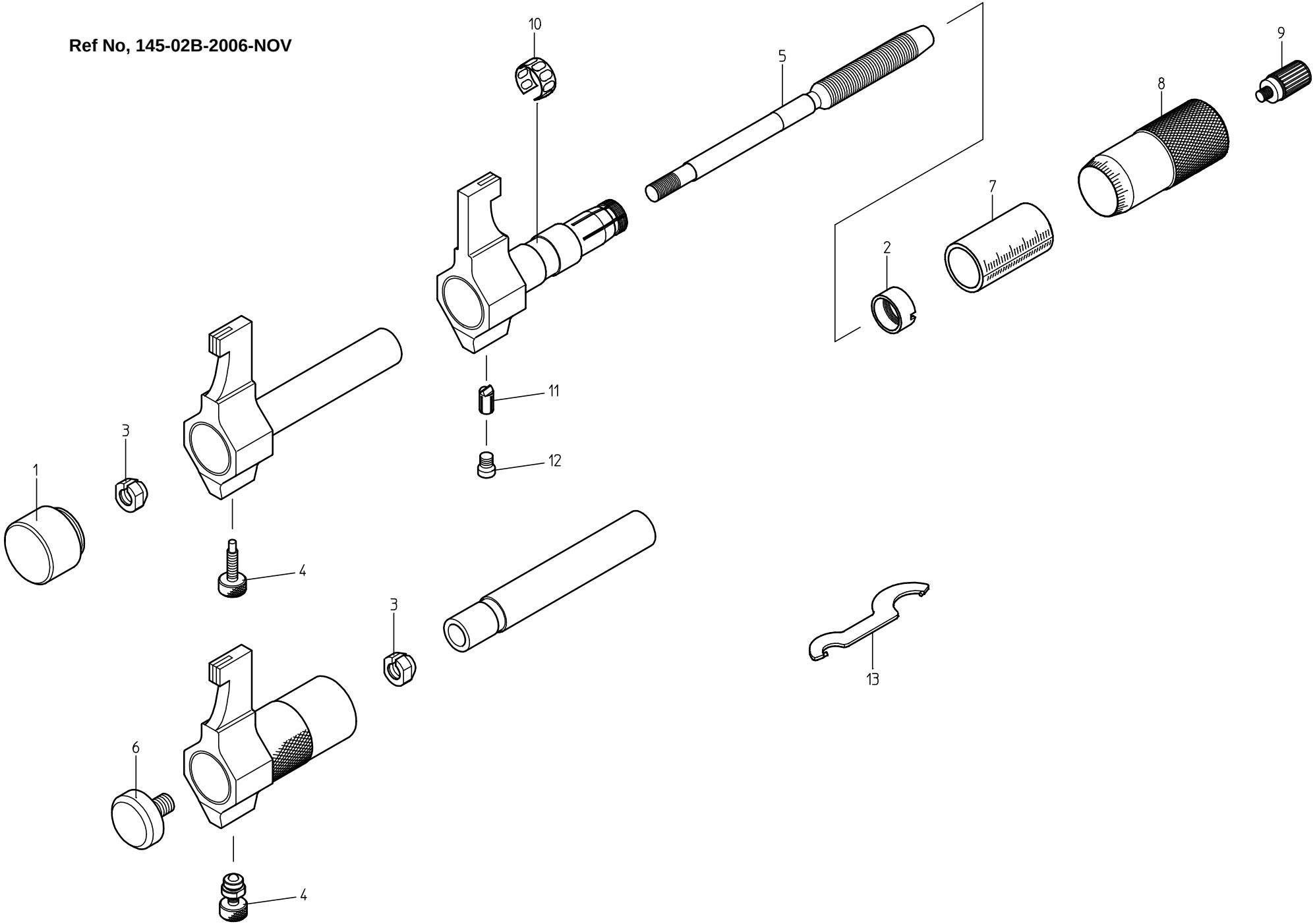

書類NO, 145-02

KEY NO.	ブヒンメイ	PART NAME	販売区分 CATEGORY	CODE NO. コードNO. 145-191 IMP-175	145-192 IMP-200		備考 COMMENTS
1	ｷｬｯﾌﾟ	CAP	X	――――		この本体には使用していない	
2	ﾃｰﾊﾟﾅｯﾄ	NUT,ADJ	Y	200415			
3	ｳｹｺﾞﾏ	NUT	Y	303776			
4	ｸﾗﾝﾌﾟﾈｼﾞ	SCREW,CLAMP	Y	04GZA357			
5	ｽﾋﾟﾝﾄﾞﾙ(ﾐﾘ)	SPINDLE(METRIC)	Y	305434			
	ｽﾋﾟﾝﾄﾞﾙ(ｲﾝﾁ)	SPINDLE(ENGLISH)	Y	305435			
6	ﾄﾒﾈｼﾞ	SETSCREW	Y	200062			
7	ｶﾞｲﾄｳ(ﾐﾘ)	SLEEVE(METRIC)	Y	200096	200097		
	ｶﾞｲﾄｳ(ｲﾝﾁ)	SLEEVE(ENGLISH)	Y	200098			
8	ｼﾝﾌﾞﾙ(ﾐﾘ)	THIMBLE(METRIC)	Y	200381			
	ｼﾝﾌﾞﾙ(ｲﾝﾁ)	THIMBLE(ENGLISH)	Y	200382			
9	ﾗﾁｪｯﾄ	RATCHET STOP	Y	04GZA239			
10	ﾊﾞﾈﾘﾝｸﾞ	SPRING	Y	305461			
11	ｷｰ	KEY	Y	303949		本体と現行合せが必要な為修理対応が望ましい	
12	ﾄﾒﾈｼﾞ	SETSCREW		200108			
13	ｽﾊﾟﾅ	SPANNER		301336			
	【包装資材】	【PACKING】					
	ｶｸﾉｳﾊﾞｺ	HOUSING CASE		475136	470307		
	ｹｼｮｳｹｰｽ	PAPER CASE		471432	――――		
	Bﾀﾞﾝｹｰｽ	CARDBOARD CASE		――――	04MAA368	互換性あり 2006年7月度生産分より変更	