Ref No,149-04B-2006-JAN

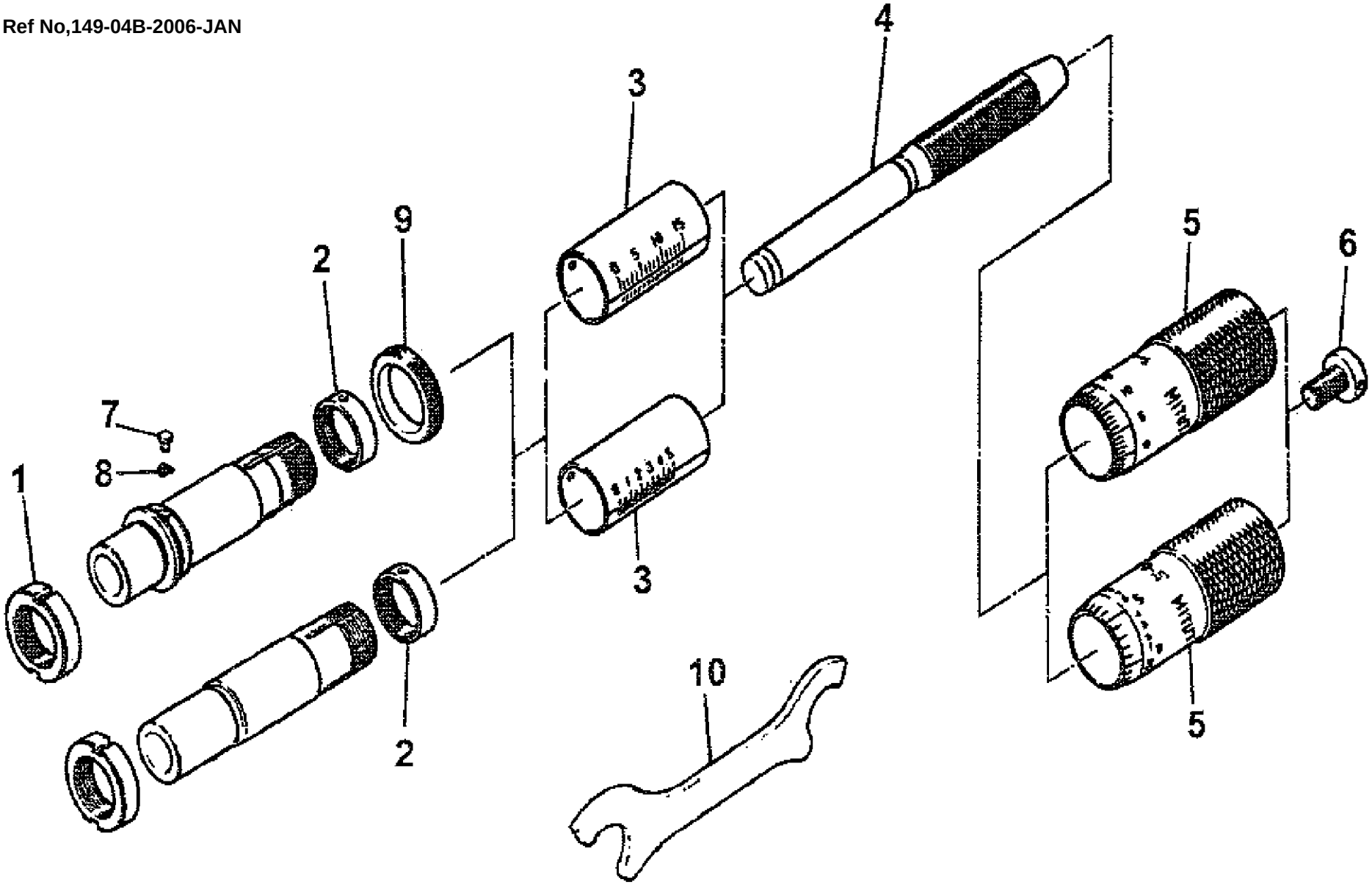

書類NO, 149-04

KEY NO.	ブヒンメイ	PART NAME	販売区分 CATEGORY	CODE NO. コードNO.					備考 COMMENTS
				149-821 MHM5-15	149-822 MHM6-15	149-183 MHM1-15L	149-184 MHM2-15L		
				149-831 MHM5-.5"	149-832 MHM6-.5"	149-185 MHM1-.5"L	149-182 MHM2-.5"L		
1	ｼﾒﾂｹﾅｯﾄ	CLAMP NUT		--------	200365	--------	200365		
2	ﾃｰﾊﾟﾅｯﾄ	NUT,ADJ	Y	200416				付替えると作動に影響がある為修理対応	
3	ｶﾞｲﾄｳ(ﾐﾘ)	SLEEVE(MM)	Y	04GAA915A	04GAA915B	04GAA913E	04GAA913F	互換性あり 2005年3月度生産分より変更	
	ｶﾞｲﾄｳ(ｲﾝﾁ)	SLEEVE(INCH)	Y	04GAA916A	04GAA916B	04GAA914E	04GAA914F	互換性あり 2005年3月度生産分より変更	
4	ｽﾋﾟﾝﾄﾞﾙ(ﾐﾘ)	SPINDLE(MM)	Y	202340					
	ｽﾋﾟﾝﾄﾞﾙ(ｲﾝﾁ)	SPINDLE(INCH)	Y	202341					
5	ｼﾝﾌﾞﾙ(ﾐﾘ)	THIMBLE(MM)	Y	303149		300226			
	ｼﾝﾌﾞﾙ(ｲﾝﾁ)	THIMBLE(INCH)	Y	303150		300227			
6	ﾄﾒﾈｼﾞ	CLAMP SCREW		200366					
7	ｸﾗﾝﾌﾟﾋﾟﾝ	CLAMP PIN	Y	--------		300175		ｼﾝﾌﾞﾙ・外筒を外さないと交換できない	
8	ｲﾀﾊﾞﾈ	SPRING WASHER	Y	--------		301398		また、ｽﾋﾟﾝﾄﾞﾙの出量が狂う恐れあり修理対応	
9	ｸﾗﾝﾌﾟﾘﾝｸﾞ	CLAMP RING	Y	--------		301400			
10	ｽﾊﾟﾅ	SPANNER		200168					
	【包装資材】	【PACKING】							
	ｶｸﾉｳﾊﾞｺ	HOUSING CASE		472040					