Ref No,150-03B-2006-JAN

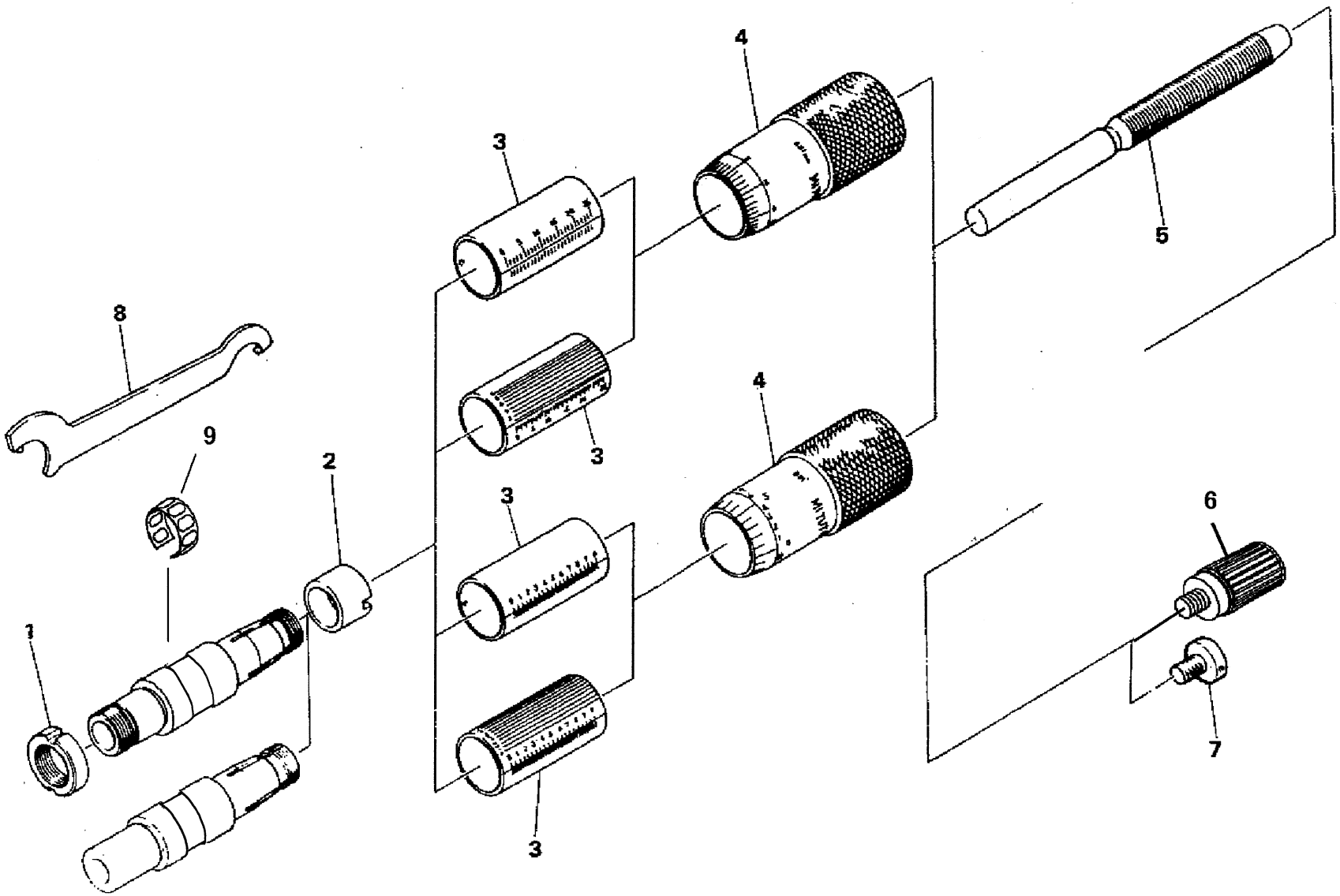

書類NO, 150-03

KEY NO.	ブヒンメイ	PART NAME	販売区分 CATEGORY	CODE NO. コードNO.					備考 COMMENTS
				150-801 MHN3-25	150-802 MHN4-25	150-821 MHN5-25	150-822 MHN6-25		
				150-811 MHN3-1"	150-812 MHN4-1"	150-831 MHN5-1"	150-832 MHN6-1"		
1	ｼﾒﾂｹﾅｯﾄ	CLAMP NUT		--------	200365	--------	200365		
2	ﾅｯﾄ	NUT	Y	200415					
3	ｶﾞｲﾄｳ(ﾐﾘ)	SLEEVE(MM)	Y	04GAA907C	04GAA907D	04GAA911A	04GAA911B	互換性あり 2005年3月度生産分より変更	
	ｶﾞｲﾄｳ(ｲﾝﾁ)	SLEEVE(INCH)	Y	04GAA908C	04GAA908D	04GAA912A	04GAA912B	互換性あり 2005年3月度生産分より変更	
4	ｼﾝﾌﾞﾙ(ﾐﾘ)	THIMBLE(MM)	Y	303171		303145			
	ｼﾝﾌﾞﾙ(ｲﾝﾁ)	THIMBLE(INCH)	Y	200370		303146			
5	ｽﾋﾟﾝﾄﾞﾙ(ﾐﾘ)	SPINDLE(MM)	Y	300214		200127			
	ｽﾋﾟﾝﾄﾞﾙ(ｲﾝﾁ)	SPINDLE(INCH)	Y	300215		200128			
6	ﾗﾁｪｯﾄ	RATCHET STOP		04GZA239					
7	ﾄﾒﾈｼﾞ	CLAMP SCREW		--------					
8	ｽﾊﾟﾅ	SPANNER		301336					
9	ﾊﾞﾈﾘﾝｸﾞ	SPRING	Y	305461					
	【包装資材】	【PACKING】							
	ｶｸﾉｳﾊﾞｺ	HOUSING CASE		472040					