Ref No. 500-70-2014-AUG

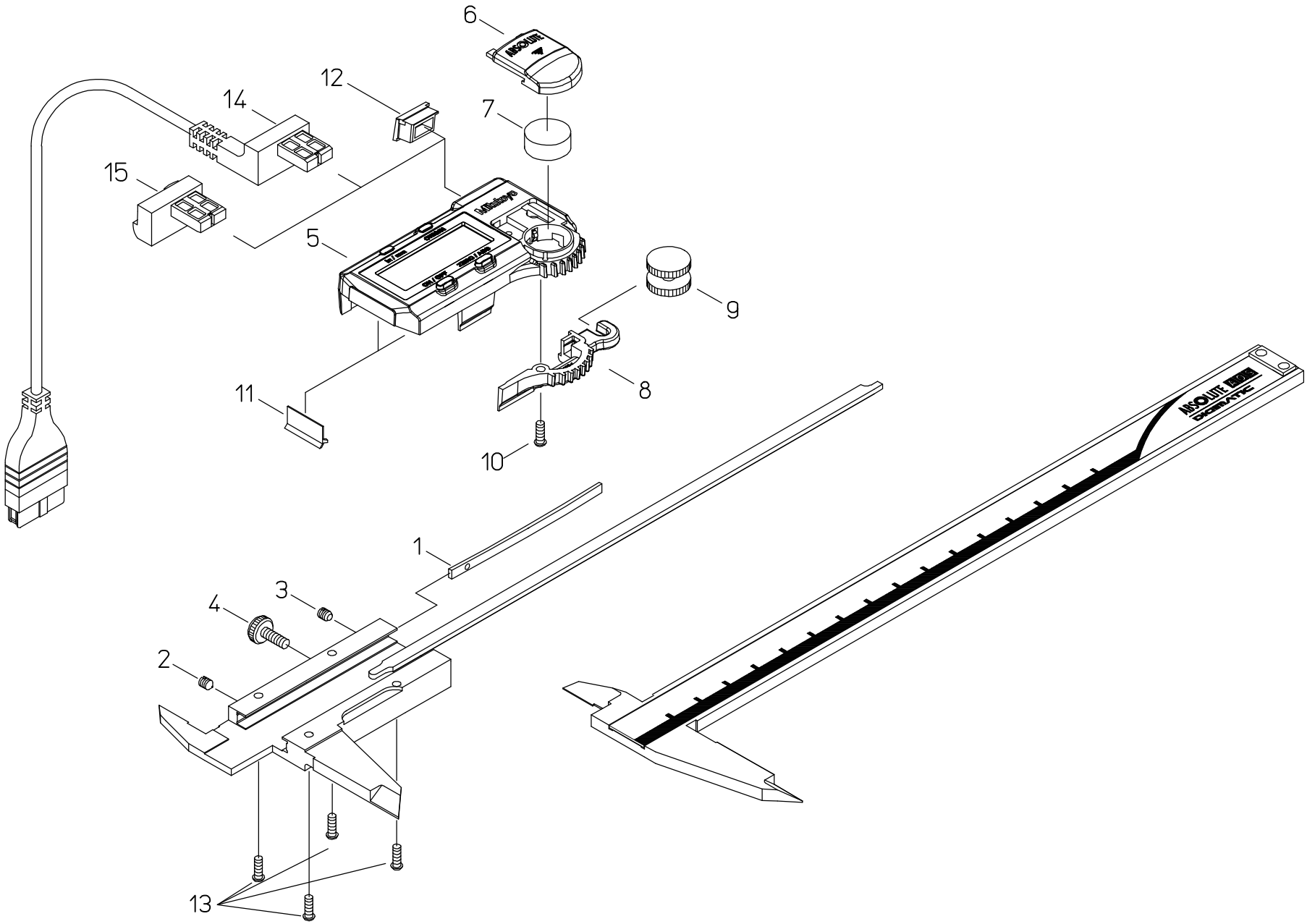

書類NO, 500-70

KEY NO,	ブヒンメイ	PART NAME	販売区分 CATEGORY	CODE NO. コードNO.						備考 COMMENTS
				500-150-30 CD-10AX	500-151-30 CD-15AX	500-152-30 CD-20AX	500-170-30 CD-4″AX	500-171-30 CD-6″AX	500-172-30 CD-8″AX	
				500-154-30 CD-15AXW	500-155-30 CD-15AXWW	500-156-30 CD-20AXW	500-174-30 CD-6″AXW	500-175-30 CD-6″AXWW	500-176-30 CD-8″AXW	
				500-158-30 CD-15AXR		500-157-30 CD-20AXWW	500-178-30 CD-6″AXR	500-171-30B CD-6″AX-B	500-177-30 CD-8″AXWW	
									500-172-30B CD-8″AX-B	
1	ｲﾀﾊﾞﾈ	GIB, SLIDER		06ACA200						
2	ﾈｼﾞ､ｾｯﾄﾈｼﾞ	SCREW, GIB SETTING		05CAB037						
3	ﾈｼﾞ､ｵｼﾈｼﾞ	SCREW, GIB PRESSING		05CAB036						
4	ﾈｼﾞ､ｸﾗﾝﾌﾟ	CLAMP, SLIDER		541985						
5	ﾋｮｳｼﾞﾓｼﾞｭｰﾙAss'y	READING UNIT ASSY	Y	06AEG417A			06AEG417B			
6	ﾃﾞﾝﾁﾌﾞﾀ	COVER CELL		06AEG431						
7	ﾎﾞﾀﾝﾃﾞﾝﾁ	BATTERY		938882						
8	ﾛｰﾗ､ｱｰﾑ	HOOK, ROLLER		06AEG439						
9	ﾛｰﾗ	ROLLER		141771						
10	ﾈｼﾞ､ｼﾞｭｳｼﾞﾅﾍﾞｺ(ﾖﾋﾞ2×5.8)	SCREW, HOOK ROLLER		546666						
11	ﾜｲﾊﾟｰ	WIPER	Y	198551						
12	ｺﾈｸﾀｷｬｯﾌﾟ	CAP CONNECTOR		05CAB103						
13	ﾈｼﾞ､ｼﾞｭｳｼﾞﾅﾍﾞｺ(ﾖﾋﾞ2×10.5)	SCREW, READING UNIT ASSY	Y	05CAA926						
14	【ｵﾌﾟｼｮﾝ】	【OPTION】								
	ｾﾂｿﾞｸｹｰﾌﾞﾙ(1M)	CONNECTING CABLE(1M)		959149						
	ｾﾂｿﾞｸｹｰﾌﾞﾙ(2M)	CONNECTING CABLE(2M)		959150						
15	ﾎｰﾙﾄﾞﾕﾆｯﾄ	HOLD UNIT		959143						
	【梱包資材】	【PACKING】								
	ｹｰｽ､PPｹｰｽ	PP CASE		05RAB235		05RAB350	05RAB235		05RAB350	
	ｹｰｽ､ｶﾗｰ(1ｺ)	COLOR CASE		06AER341		06AER342	06AER341		06AER342	