Ref No,530-01A-2017-JUN

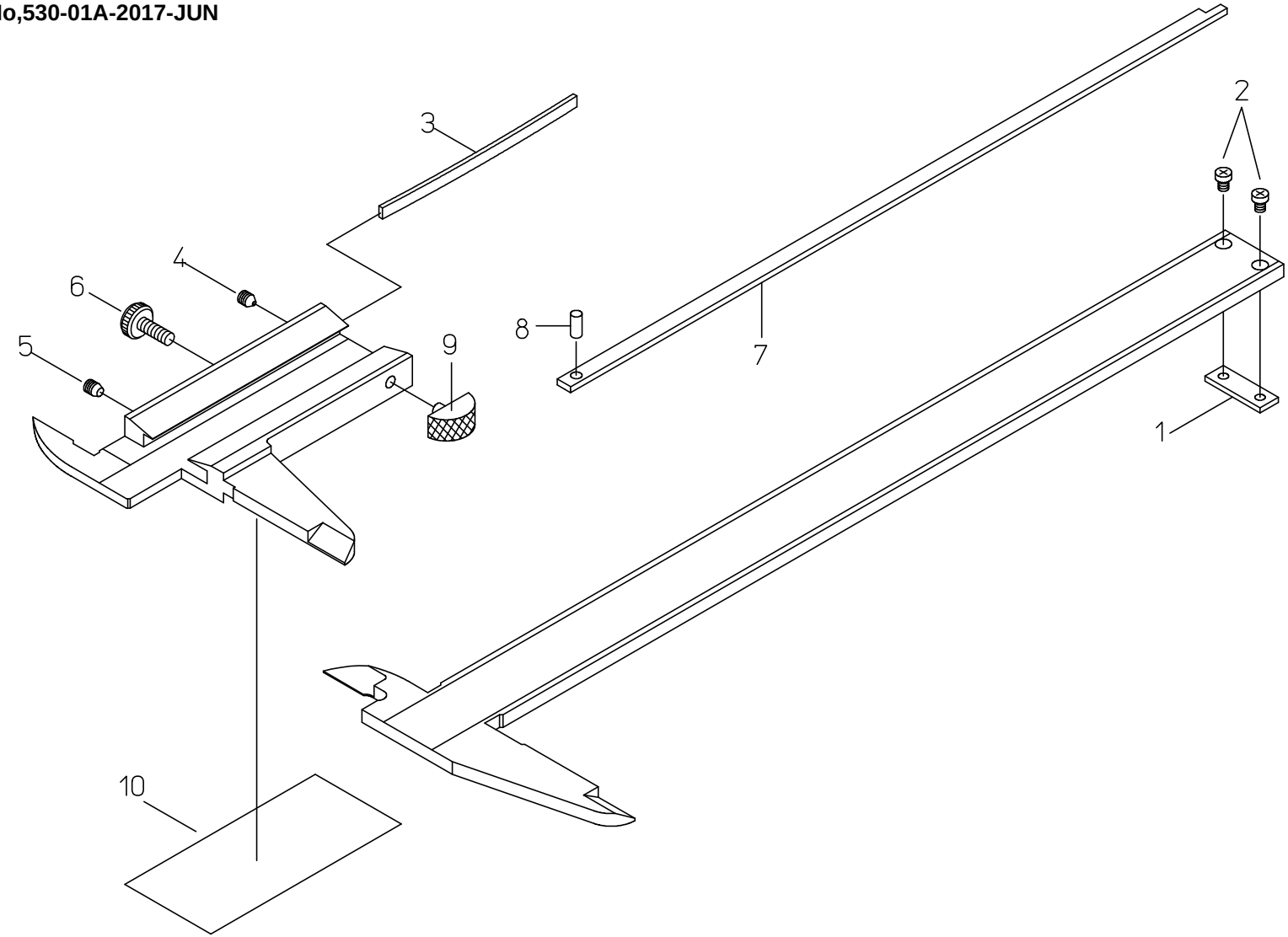

書類NO, 530-01

KEY NO,	ブヒンメイ	PART NAME	販売区分 CATEGORY	CODE NO, コードNO,						備考 COMMENTS
				530-101 N15	530-104 N6″	530-125 N6″X	530-108 N20	530-114 N8″	530-109 N30	
				530-122 N15P	530-105 N6″A		530-123 N20P	530-116 N8″A	530-124 N30P	
					530-312 N6″P			530-118 N8″P		
1	ﾌﾞﾘｯｼﾞｽﾄｯﾊﾟ	STOPPER SLIDER		101734					101517	
2	ﾋﾗｺﾈｼﾞ	SCREW, STOPPER		101502					101518	
3	ｲﾀﾊﾞﾈ	GIB, SLIDER		146504					101969	
4	ｾｯﾄﾈｼﾞ	SCREW, GIB SETTING		05CAB037					135426	
5	ｵｼﾈｼﾞ	SCREW, GIB PRESSING		05CAB036					135427	
6	ｸﾗﾝﾌﾟﾈｼﾞ	CLAMP, SLIDER		135398					142150	
7	ﾃﾞﾌﾟｽﾊﾞｰ	DEPTH BAR, BLADE	X	-						
8	ﾘﾍﾞｯﾄ	PIN, DEPTH BAR	X	-						
9	ﾕﾋﾞｶｹ	KNOB, SLIDER	Y	900298					905193	注記/Note
10	ｶﾝｻﾝﾋｮｳ	CONVERSION TABLE	Y	-		101995	-			
	【梱包資材】	【PACKING】								
	ケース	CASE		123908			123915		123922	
	ケース、カラー(1コ)	COLOR CASE		06AFT260			06AFT261		06AFT262	注記/Note

KeyNo,9：圧入の為修理対応が望ましい
KeyNo,9：For a press fit, repairing correspondence is desirable.
2017年7月からコード番号を変更しました。
The code number was changed from July, 2017.