Ref No,530-01B-2017-JUN

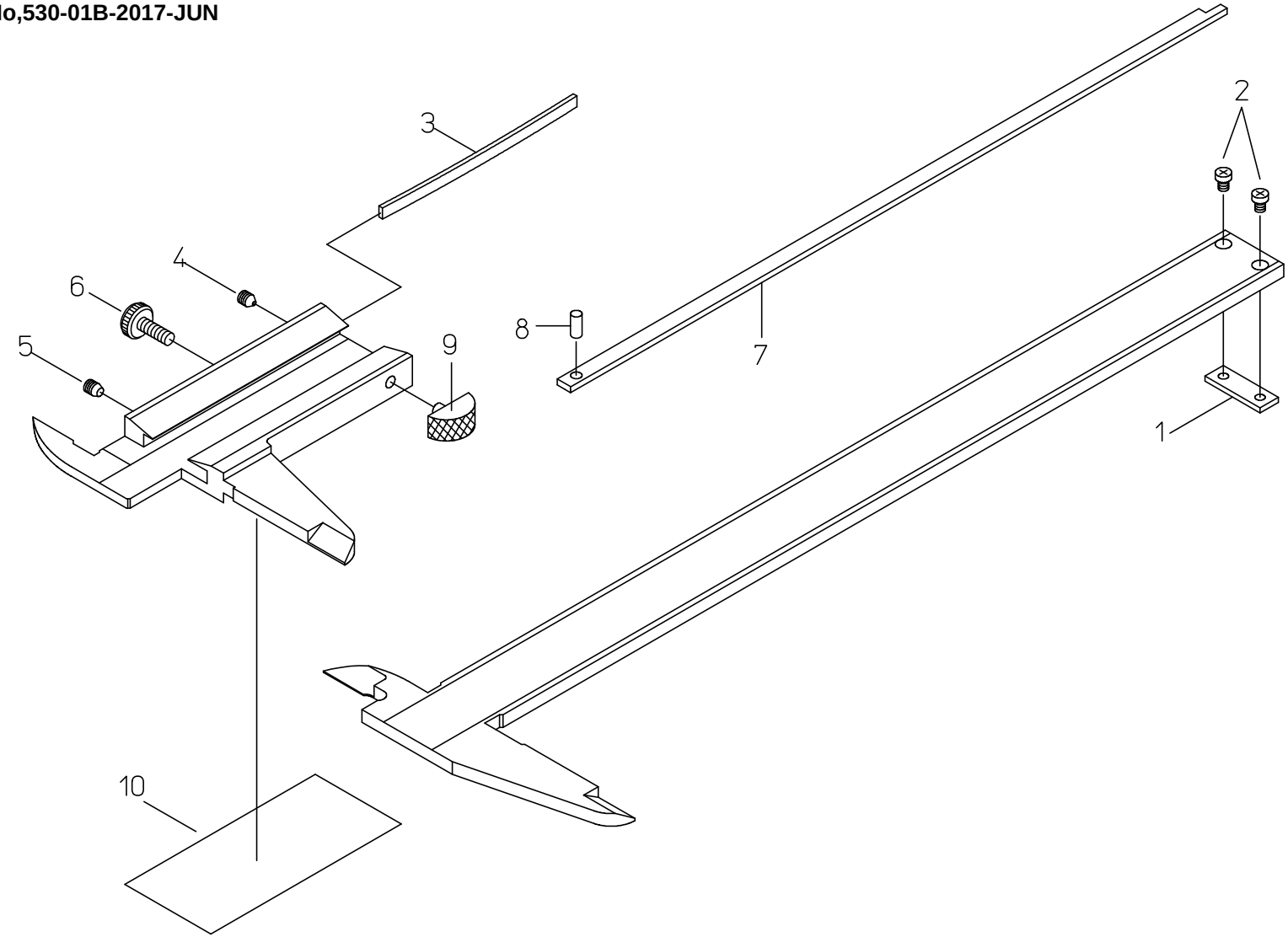

書類NO, 530-01

KEY NO,	ブヒンメイ	PART NAME	販売区分 CATEGORY	CODE NO, コードNO, 530-115 N12″	530-117 N12″A	530-119 N12″P	備考 COMMENTS
1	ﾌﾞﾘｯｼﾞｽﾄｯﾊﾟ	STOPPER SLIDER		101517			
2	ﾋﾗｺﾈｼﾞ	SCREW, STOPPER		101518			
3	ｲﾀﾊﾞﾈ	GIB, SLIDER		101969			
4	ｾｯﾄﾈｼﾞ	SCREW, GIB SETTING		135426			
5	ｵｼﾈｼﾞ	SCREW, GIB PRESSING		135427			
6	ｸﾗﾝﾌﾟﾈｼﾞ	CLAMP, SLIDER		135398			
7	ﾃﾞﾌﾟｽﾊﾞｰ	DEPTH BAR, BLADE		–			
8	ﾘﾍﾞｯﾄ	PIN, DEPTH BAR		–			
9	ﾕﾋﾞｶｹ	KNOB, SLIDER		905193			注記/Note
10	ｶﾝｻﾝﾋｮｳ	CONVERSION TABLE		–			
	【梱包資材】	【PACKING】					
	ケース	CASE		123922			
	ケース、カラー(1コ)	COLOR CASE		06AFT262			注記/Note
					KeyNo,9：圧入の為修理対応が望ましい		
					KeyNo,9：For a press fit, repairing correspondence is desirable.		
					2017年7月からコード番号を変更しました。		
					The code number was changed from July, 2017.		