Ref No,530-08-2011-JAN

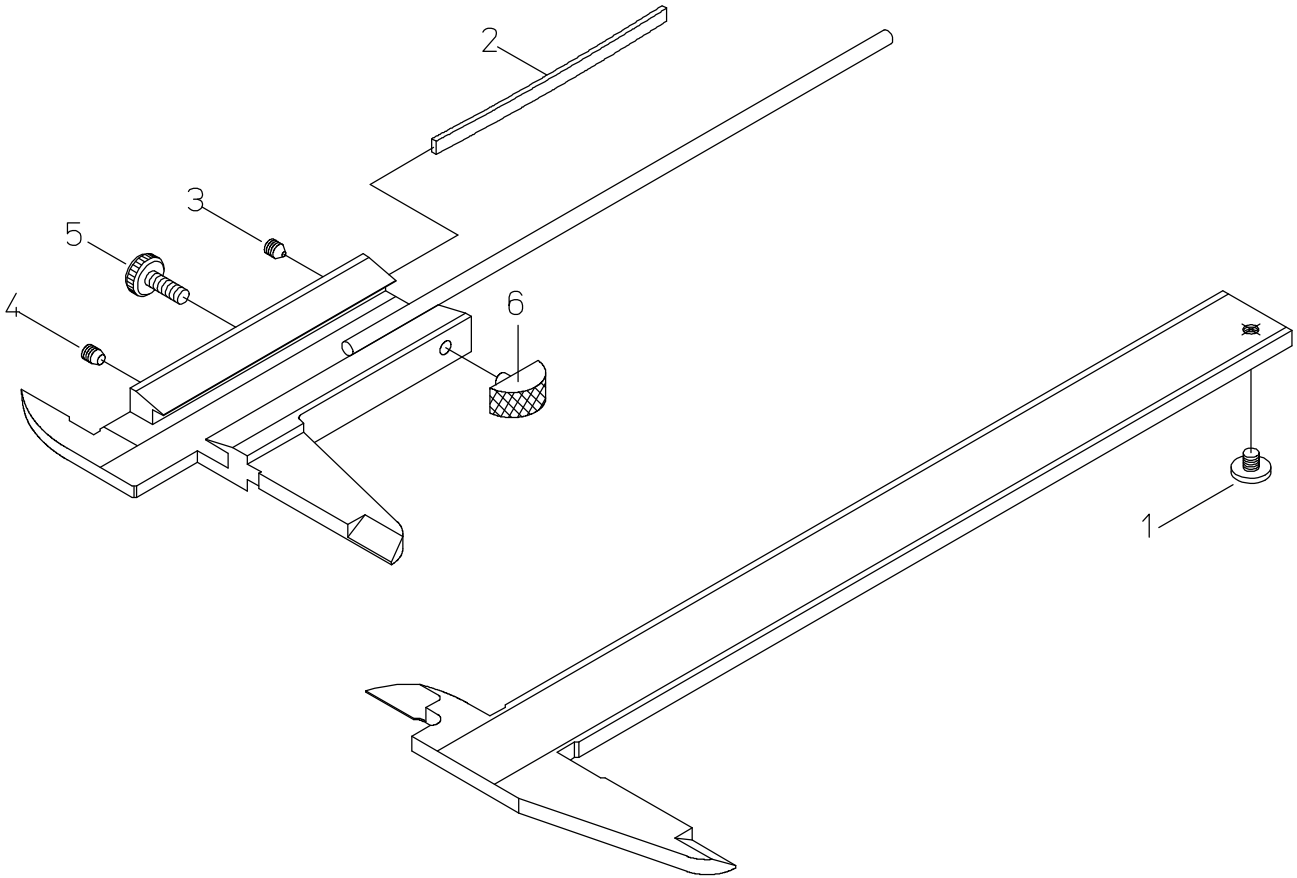

書類NO, 530-09

KEY NO,	ブヒンメイ	PART NAME	販売区分 CATEGORY	CODE NO, コードNO, 530-100 N10R		備考 COMMENTS
1	ｽﾄｯﾌﾟﾈｼﾞ	SCREW, STOPPER		140129		
2	ｲﾀﾊﾞﾈ	GIB, SLIDER		146504		
3	ｾｯﾄﾈｼﾞ	SCREW, GIB SETTING		05CAB037		
4	ｵｼﾈｼﾞ	SCREW, GIB PRESSING		05CAB036		
5	ｸﾗﾝﾌﾟﾈｼﾞ	CLAMP, SLIDER		135398		
6	ﾕﾋﾞｶｹ	KNOB, SLIDER		900298		
	【梱包資材】	【PACKING】				
	ﾀﾞｲｼ	MOUNT PLATE		06AEC486		
	ｹｰｽ､ｽﾗｲﾄﾞﾊﾟｯｸ	SLIDE PACK CASE		06AEC684		